報道関係各位

平成２５年７月１２日
（公社）全日本トラック協会

全日本トラック協会ニュース

安全性優良事業所認定制度（Gマーク制度）の認知に向けて
Gマークのラッピングトラックが走行します

今年度は新たに30台が走行

全国貨物自動車運送適正化事業実施機関である公益社団法人全日本トラック協会では、平成１５年７月から、利用者がより安全性の高い事業者を選びやすくするとともに、事業者全体の安全性向上に対する意識を高めるため、事業者の安全性を正当に評価し、認定し、公表する「安全性優良事業所」認定制度（Ｇマーク認定制度）を実施しております。

このＧマーク認定制度に対する地域社会への更なる認知度アップを図るための広報活動の一環として、昨年度より首都圏近郊の安全性優良事業所のご協力を得て、保有車両に安全性優良事業所のシンボルマークである「Ｇマーク」のデザインを施したラッピングトラックを走行させていますが、今年度は各都道府県トラック協会と連携して対象地域を全国に拡大し、新たに３０台を走行させることになりましたのでお知らせいたします。

なお、本事業に付随して、自主的にラッピングトラック走行に取り組んでいる都道府県トラック協会もありますので、併せてお知らせいたします。

１．期　間

平成２５年７月中旬より順次、１年間程度のＰＲ走行を予定

２．台　数

３０台　※詳細は別紙１のとおり

３．デザイン

別紙２のとおり

本件のお問い合わせ先　公益社団法人 全日本トラック協会
適正化事業部　板倉･山田･廣瀬　☎ 03-5323-7245（適正化事業部直通）
総務部広報室　金子･大橋　☎ 03-5323-7242（広報室直通）
ホームページ　http://www.jta.or.jp

別紙1

安全性優良事業所認定制度（Gマーク制度）の認知に向けた ラッピングトラック走行の協力会社一覧

1．平成25年度協力会社

（敬称略）

	都道府県	事業者名		都道府県	事業者名
1	北海道	大友運送株式会社	16	愛知	有限会社東海ライン
2	北海道	北海道フーズ輸送株式会社	17	三重	池畑運送株式会社
3	北海道	武田運輸株式会社	18	滋賀	株式会社古川運輸
4	青森	盛運輸株式会社	19	京都	株式会社吉秀トラフィック
5	宮城	協和運輸倉庫株式会社	20	兵庫	株式会社大前運送店
6	秋田	株式会社丸五急送	21	奈良	新運輸株式会社
7	茨城	下館陸運株式会社	22	和歌山	新栄陸運株式会社
8	千葉	株式会社石原運輸	23	岡山	藤森運輸株式会社
9	東京	七福運送株式会社	24	広島	双葉運輸株式会社
10	神奈川	浅倉商事株式会社	25	徳島	有限会社スター急便
11	新潟	中越運送株式会社	26	香川	尾崎運送株式会社
12	富山	株式会社長谷川運輸	27	愛媛	宇和島自動車運送株式会社
13	石川	株式会社JAアグリライン石川	28	福岡	竜王運輸有限会社
14	岐阜	中部興産株式会社	29	熊本	熊本地区共同輸送株式会社
15	静岡	ヤマコー・テクノ流通株式会社	30	大分	豊後通運株式会社

2．各都道府県トラック協会による自主的な取り組み協力会社

（敬称略）

	都道府県	事業者名		都道府県	事業者名
1	茨城	常北陸運株式会社	3	佐賀	田口運送株式会社
2	大阪	株式会社シンワ・アクティブ			

3．平成24年度より継続して実施中の協力会社

（敬称略）

	都道府県	事業者名		都道府県	事業者名
1	東京	川崎陸送株式会社	7	東京	中央運送株式会社
2	東京	キユーソーティス株式会社	8	東京	東京食料運輸株式会社
3	東京	七福運送株式会社	9	東京	株式会社藤倉運輸
4	東京	株式会社商運サービス	10	東京	株式会社村山運輸
5	東京	新日本運輸株式会社	11	神奈川	セイホー運輸株式会社
6	東京	新聞輸送株式会社	12	神奈川	横浜低温流通株式会社

平成25年7月12日現在

安全認定
このマーク、
よく見るよね!
Gマークは国土交通省指定の全日本トラック協会が認めた
頼れる運送事業所の証です。

安全認定
このマーク、
よく見るよね!
Gマークは国土交通省指定の全日本トラック協会が認めた
頼れる運送事業所の証です。

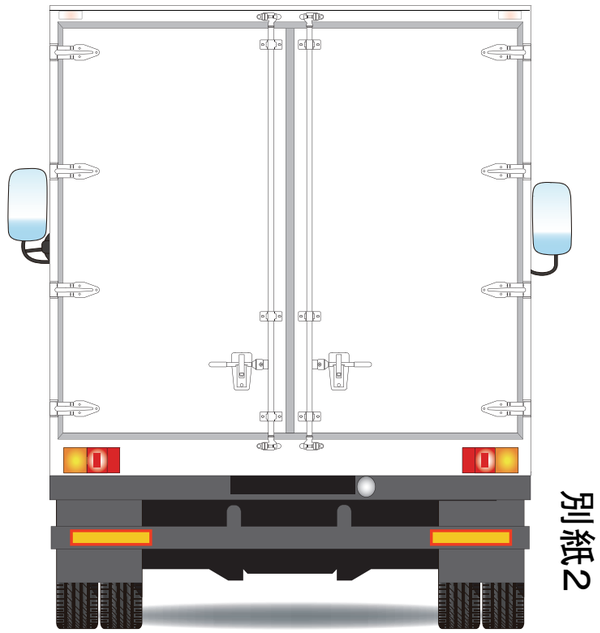

別紙2